CASSETTE EPISSURAGE/LOVAGE 24F

Caractéristiques Générales

- Matériau plastique ABS Bleu
- Capacité 24 ports (protections thermorétractables)
- Couvercle transparent et charnières
- Système de lovage des fibres intégré
- Compatible avec notre gamme de tiroirs optiques
- Conforme à la directive ROHS
- Conforme aux normes :
  - TIA/EIA 568.C
  - ISO/IEC 11801
- Plage de température de fonctionnement/ stockage : - 40 °C à + 60°C

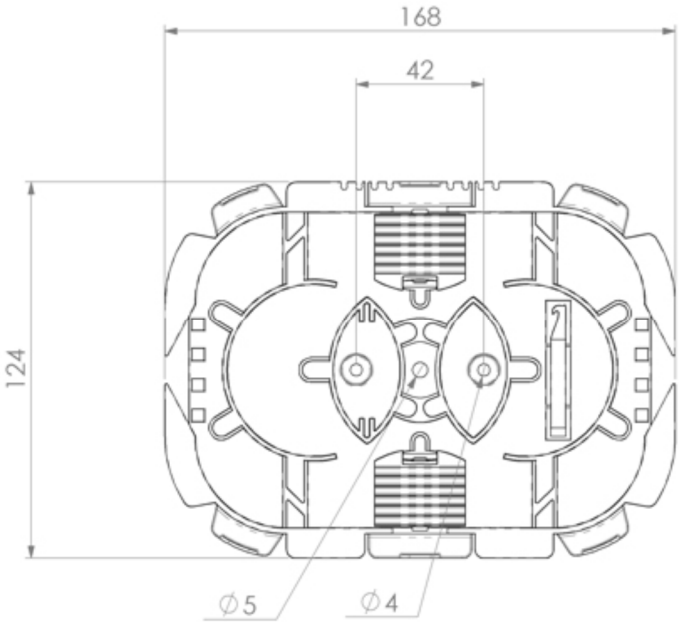

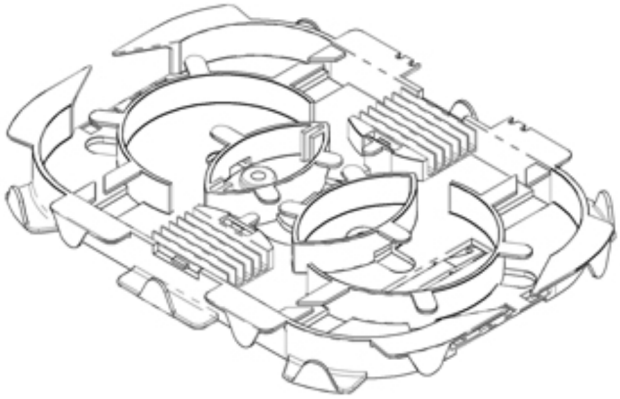

ZAE du Grand Pré—20 rue du Goulet—95640 MARINES
Tél : 01 30 39 92 03 / Fax : 01 34 32 02 95
Mail : contact@03db.com

Ce document et les images qu'il comporte sont la propriété exclusive de 0.3dB. Notre société possède un copyright et le document ne doit pas être copié ou modifié sans notre permission écrite.
Les caractéristiques portées sur cette fiche ne sont pas contractuelles et peuvent être modifiées sans préavis.

© 2016 SAS 0.3dB